Soportes Antivibratorios Caucho-Metal

CONOS SÓLIDOS

Grupo CAP
Instalaciones y Representaciones
WWW.GRUPOCAP.COM
+52 81 8647 0350

AMC MECANOCAUCHO
NOISE AND VIBRATION SOLUTIONS

Los soportes Conos Mecanocaucho® se componen de dos casquillos cónicos unidos entre sí, por caucho antivibratorio. Disponen de dos arandelas, una de tope y otra de centraje.

CARACTERÍSTICAS TÉCNICAS

Los soportes Conos Mecanocaucho® son elementos seguros, ya que no permiten la inclinación de los elementos suspendidos, siendo al mismo tiempo lo suficientemente flexibles como para evitar la transmisión de ruido y vibración a través de la estructura.

Se suministran con arandelas de tope y de centraje. Con ello incluso en cargas extremas queda imposibili tada una deflexión por encima de los límites de los Conos Mecanocaucho®.

Las arandelas protegen al caucho natural (el cual es de alta elasticidad y gran resistencia) del envejecimiento y del ozono, así como de golpes metálicos y goteo de aceite. Las curvas características de flecha de los soportes Conos Mecanocaucho® con arandela de centraje, es bastante lineal aumentando progresivamente a medida que aumenta la carga. Gracias a ello pueden amortiguar de forma segura sobrecargas de hasta tres veces la carga máxima admisible.

APLICACIONES

Los soportes Conos Mecanocaucho® están diseñados especialmente para su empleo en motores y maquinaria auxiliar tanto en aplicaciones estáticas como en vehículo de todo tipo.

AMC MECANOCAUCHO
Industrialdea Zona A - Pab. 35.
Asteasu E-20159, Gipuzkoa
Spain

Tel.: +34 943 69 61 02
Fax: +34 943 69 62 19

sales@amcsa.es

www.mecanocaucho.com
www.akustik.com

Con el objeto de adaptar sus productos al estado de la técnica, AMC S.A. se reserva el derecho de modificar sin previa notificación la concepción y realización de los materiales presentados en este catálogo.

CONOS SÓLIDOS

Grupo CAP
Instalaciones y Representaciones
WWW.GRUPOCAP.COM
+52 81 8647 0350

AMC MECANOCAUCHO
NOISE AND VIBRATION SOLUTIONS

PLANOS

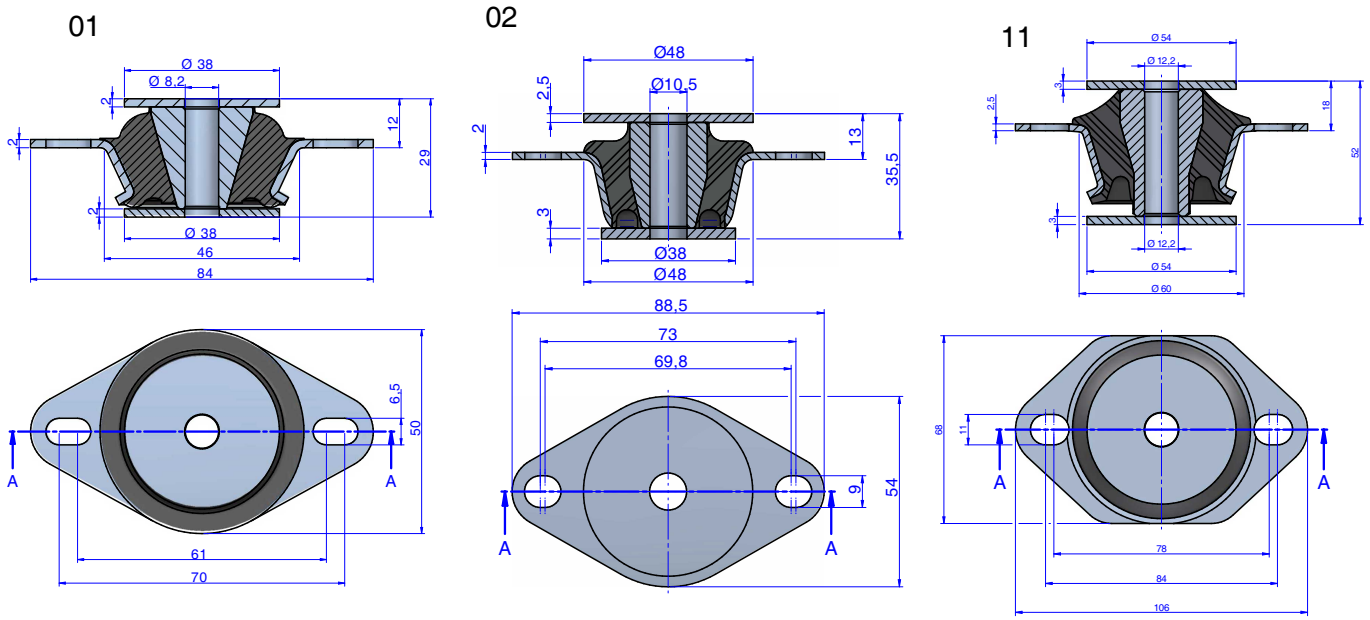

DIMENSIONES

Tipo	Peso (gr.)	Carga (kg)	Dureza	Código
01	128	40	45 Sh	137005
		70	60 Sh	137006
		105	70 Sh	137015
02	132	50	45 Sh	137010
		90	60 Sh	137011
11	409	100	45 Sh	137021
		180	60 Sh	137022
		270	70 Sh	137023

AMC MECANOCAUCHO
Industrialdea Zona A - Pab. 35.
Asteasu E-20159, Gipuzkoa
Spain

Tel.: +34 943 69 61 02
Fax: +34 943 69 62 19

sales@amcsa.es

www.mecanocaucho.com
www.akustik.com

Con el objeto de adaptar sus productos al estado de la técnica, AMC S.A. se reserva el derecho de modificar sin previa notificación la concepción y realización de los materiales presentados en este catálogo.

CONOS SÓLIDOS

Grupo CAP
Instalaciones y Representaciones
WWW.GRUPOCAP.COM
+52 81 8647 0350

AMC MECANOCAUCHO
NOISE AND VIBRATION SOLUTIONS

PLANOS

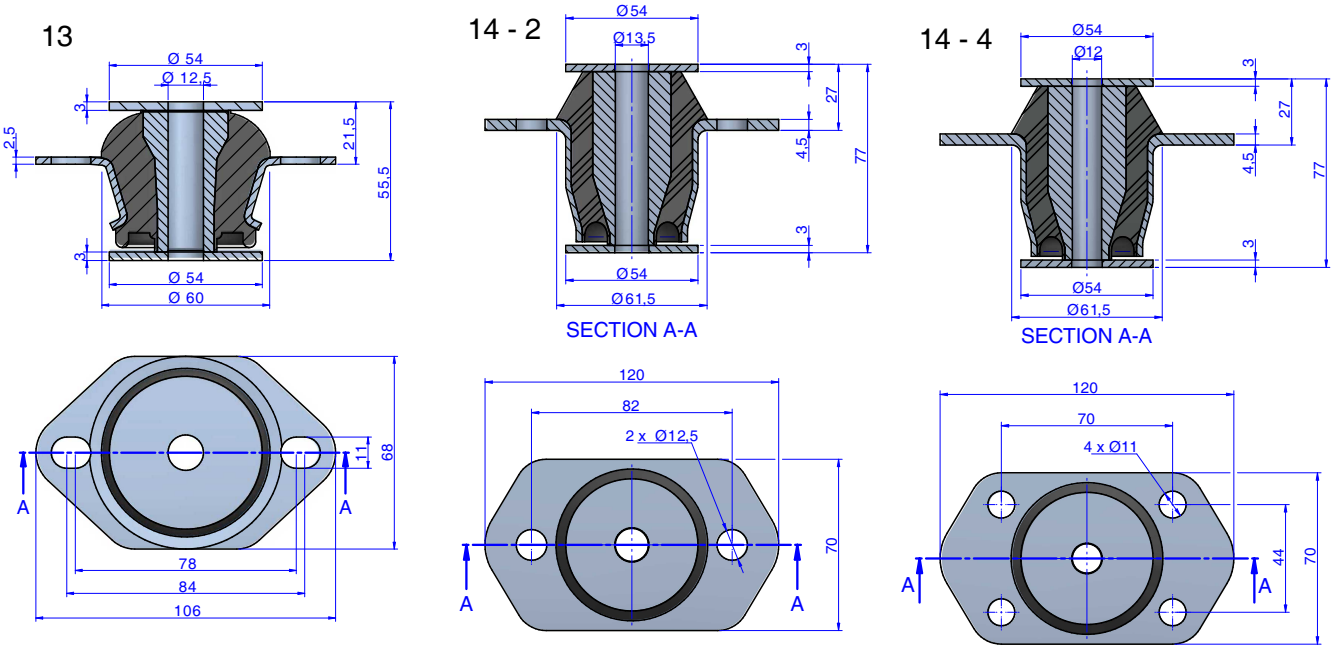

DIMENSIONES

Tipo	Peso (gr.)	Carga (kg)	Dureza	Código
13	450	120	45 Sh	137921
		170	55 Sh	137922
		270	70 Sh	137925
14 - 2 ag.	643	250	45 Sh	137930
		500	65 Sh	137628
14 - 4 ag.	662	250	45 Sh	137935
		450	60 Sh	137936
		690	70 Sh	137937

AMC MECANOCAUCHO
Industrialdea Zona A - Pab. 35.
Asteasu E-20159, Gipuzkoa
Spain

Tel.: +34 943 69 61 02
Fax: +34 943 69 62 19

sales@amcsa.es

www.mecanocaucho.com
www.akustik.com

Con el objeto de adaptar sus productos al estado de la técnica, AMC S.A. se reserva el derecho de modificar sin previa notificación la concepción y realización de los materiales presentados en este catálogo.

CONOS SÓLIDOS

Grupo CAP
Instalaciones y Representaciones
WWW.GRUPOCAP.COM
+52 81 8647 0350

AMC MECANOCAUCHO
NOISE AND VIBRATION SOLUTIONS

PLANOS

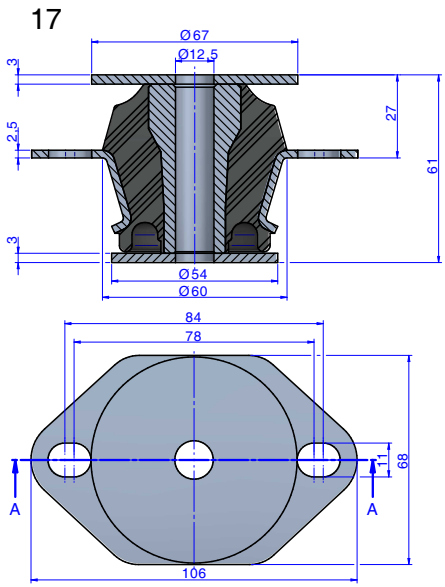

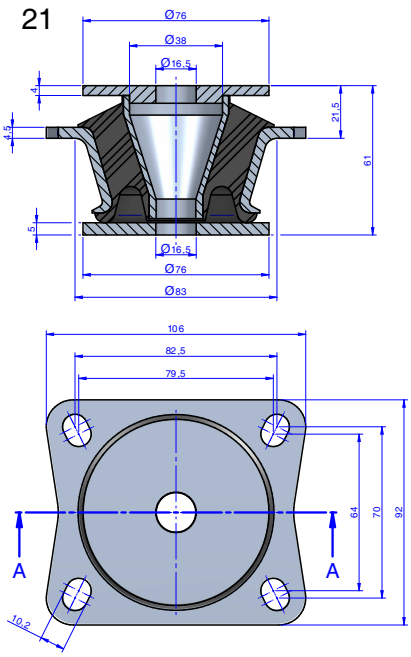

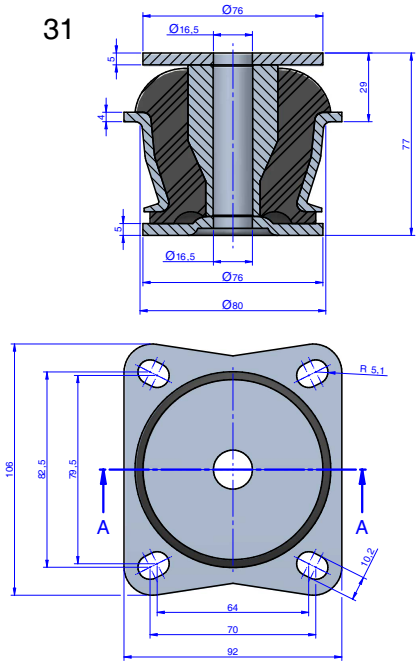

DIMENSIONES

Tipo	Peso (gr.)	Carga (kg)	Dureza	Código
17	410	160	45 Sh	137903
		250	60 Sh	137904
		350	70 Sh	137905
21	560	180	45 Sh	137071
		300	60 Sh	137074
		500	70 Sh	137079
31	1188	310	50 Sh	137063
		500	60 Sh	137061
		750	70 Sh	137062

AMC MECANOCAUCHO
Industrialdea Zona A - Pab. 35.
Asteasu E-20159, Gipuzkoa
Spain

Tel.: +34 943 69 61 02
Fax: +34 943 69 62 19

sales@amcsa.es

www.mecanocaucho.com
www.akustik.com

Con el objeto de adaptar sus productos al estado de la técnica, AMC S.A. se reserva el derecho de modificar sin previa notificación la concepción y realización de los materiales presentados en este catálogo.

CONOS SÓLIDOS

Grupo CAP
Instalaciones y Representaciones
WWW.GRUPOCAP.COM
+52 81 8647 0350

AMC MECANOCAUCHO
NOISE AND VIBRATION SOLUTIONS

PLANOS

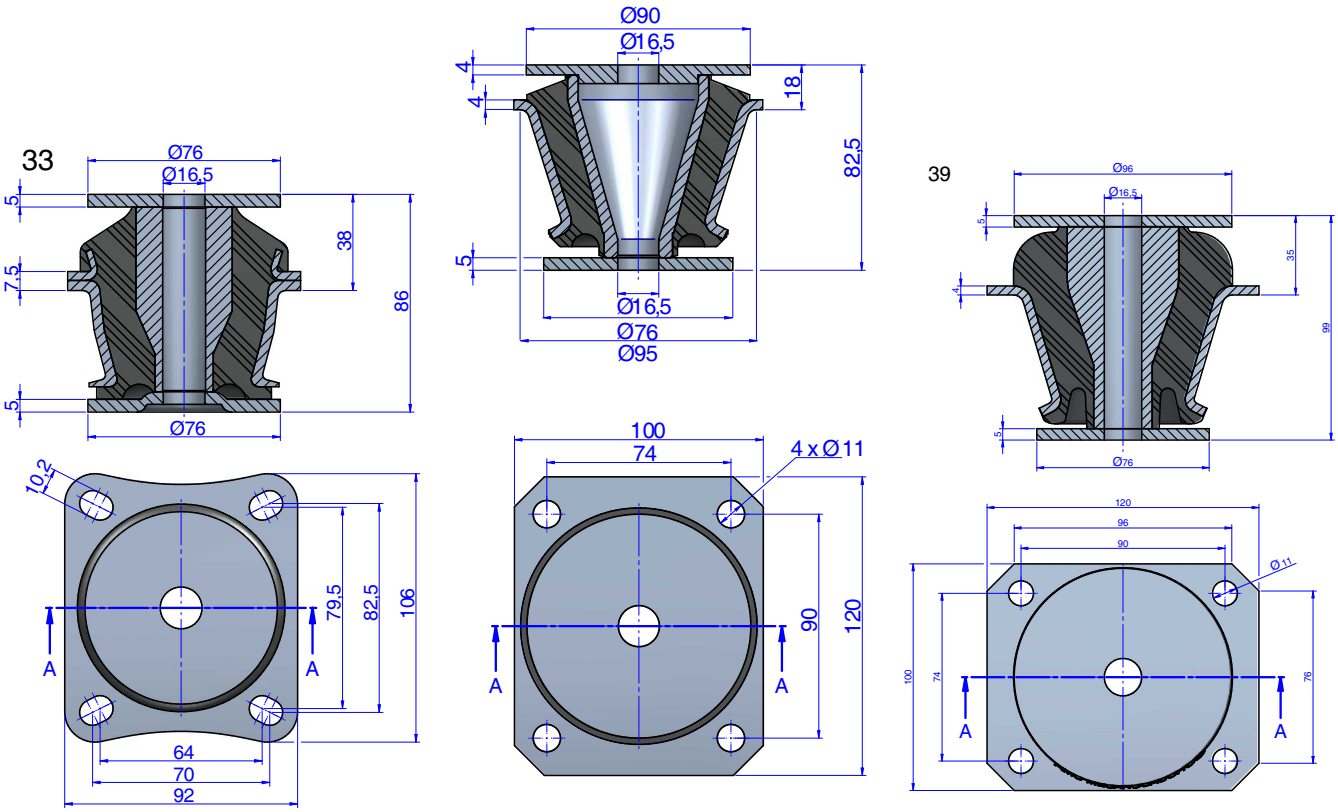

DIMENSIONES

Tipo	Peso (gr.)	Carga (kg)	Dureza	Código
33	1462	300	45 Sh	137075
		600	60 Sh	137077
		900	70 Sh	137078
36	1410	400	45 Sh	137171
		700	60 Sh	137172
		1100	70 Sh	137173
39	1438	400	40 Sh	137981
		600	50 Sh	137982
		900	60 Sh	137983
		1100	70 Sh	137984

AMC MECANOCAUCHO
Industrialdea Zona A - Pab. 35.
Asteasu E-20159, Gipuzkoa
Spain

Tel.: +34 943 69 61 02
Fax: +34 943 69 62 19

sales@amcsa.es

www.mecanocaucho.com
www.akustik.com

Con el objeto de adaptar sus productos al estado de la técnica, AMC S.A. se reserva el derecho de modificar sin previa notificación la concepción y realización de los materiales presentados en este catálogo.

CONOS SÓLIDOS

Grupo CAP
Instalaciones y Representaciones
WWW.GRUPOCAP.COM
+52 81 8647 0350

AMC MECANOCAUCHO
NOISE AND VIBRATION SOLUTIONS

PLANOS

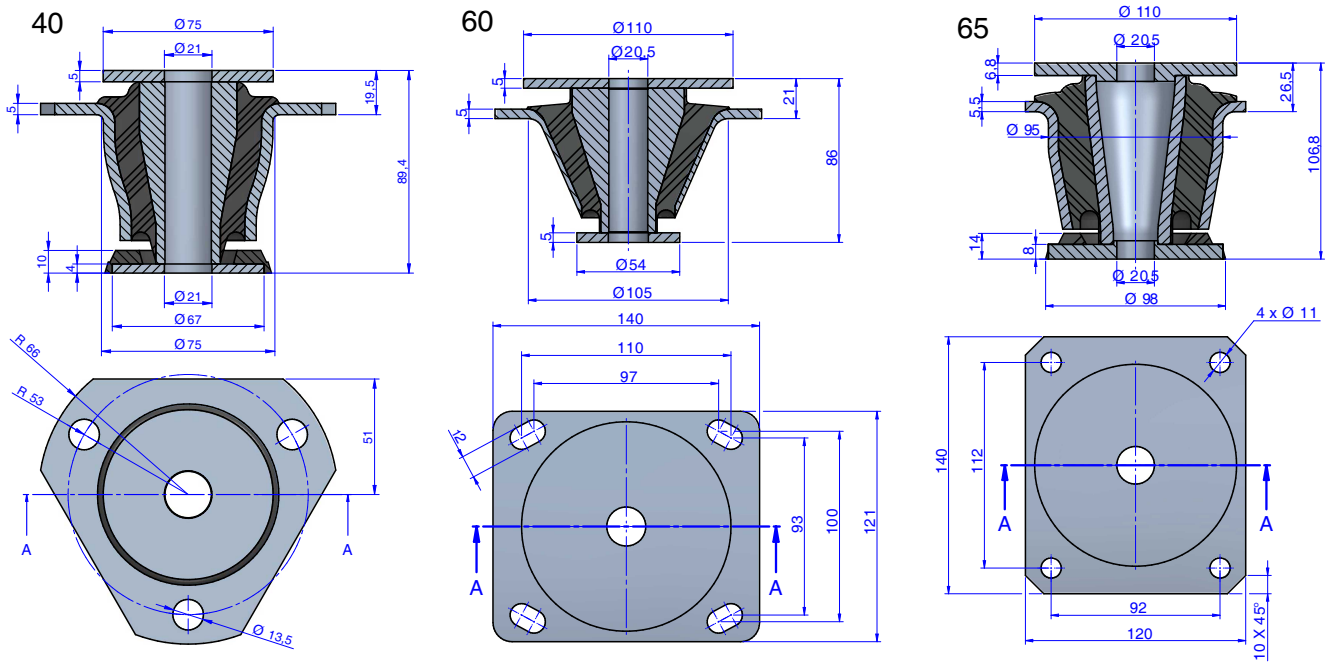

DIMENSIONES

Tipo	Peso (gr.)	Carga (kg)	Dureza	Código
40	1216	420	45 Sh	137081
		690	60 Sh	137082
		1080	70 Sh	137083
60	1821	900	45 Sh	137091
		1250	60 Sh	137092
		1560	70 Sh	137093
65	2965	500	50 Sh	137176
		1100	65 Sh	137177
		1560	75 Sh	137178

AMC MECANOCAUCHO
Industrialdea Zona A - Pab. 35.
Asteasu E-20159, Gipuzkoa
Spain

Tel.: +34 943 69 61 02
Fax: +34 943 69 62 19

sales@amcsa.es

www.mecanocaucho.com
www.akustik.com

Con el objeto de adaptar sus productos al estado de la técnica, AMC S.A. se reserva el derecho de modificar sin previa notificación la concepción y realización de los materiales presentados en este catálogo.

CONOS SÓLIDOS

Grupo CAP
Instalaciones y Representaciones
WWW.GRUPOCAP.COM
+52 81 8647 0350

PLANOS

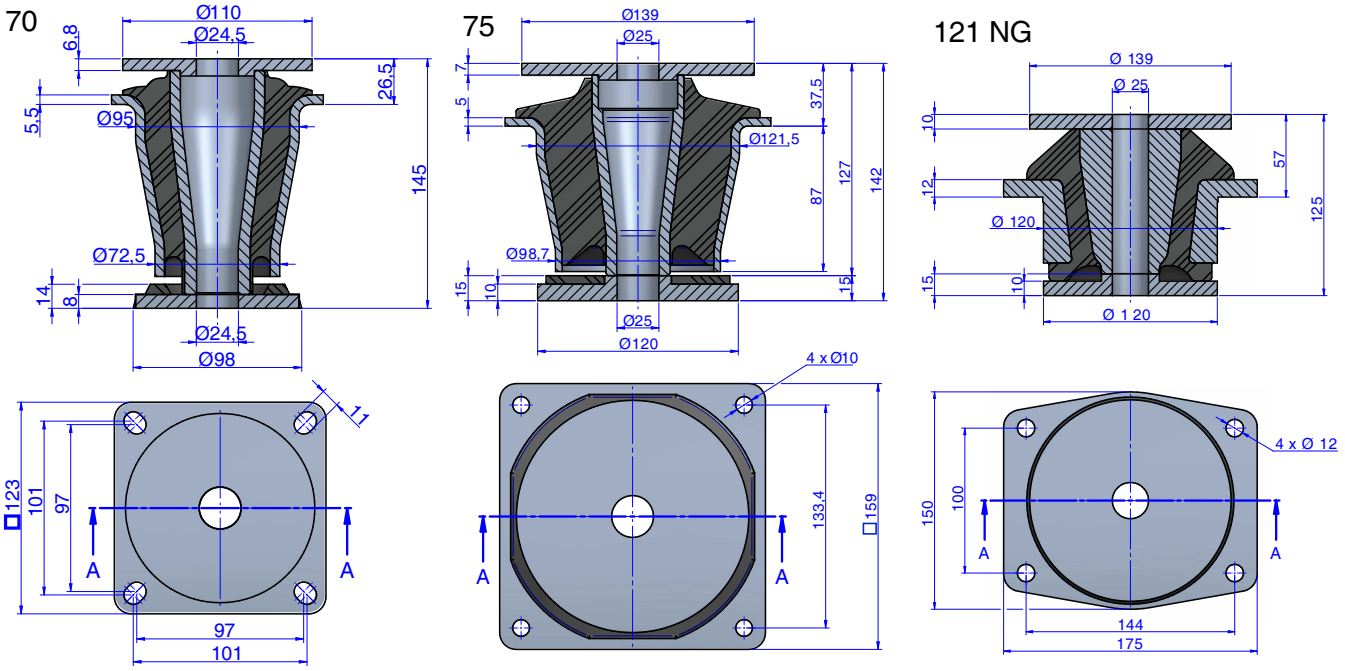

DIMENSIONES

Tipo	Peso (gr.)	Carga (kg)	Dureza	Código
70	3450	1000	45 Sh	137101
		2100	60 Sh	137102
		2500	70 Sh	137103
75	4230	850	45 Sh	137786
		1600	60 Sh	137787
121 NG	7840	1750	55 Sh	137830
		2000	65 Sh	137833

AMC MECANOCAUCHO
Industrialdea Zona A - Pab. 35.
Asteasu E-20159, Gipuzkoa
Spain

Tel.: +34 943 69 61 02
Fax: +34 943 69 62 19

sales@amcsa.es

www.mecanocaucho.com
www.akustik.com

Con el objeto de adaptar sus productos al estado de la técnica, AMC S.A. se reserva el derecho de modificar sin previa notificación la concepción y realización de los materiales presentados en este catálogo.

CONOS SÓLIDOS

Grupo CAP
Instalaciones y Representaciones
WWW.GRUPOCAP.COM
+52 81 8647 0350

PLANOS

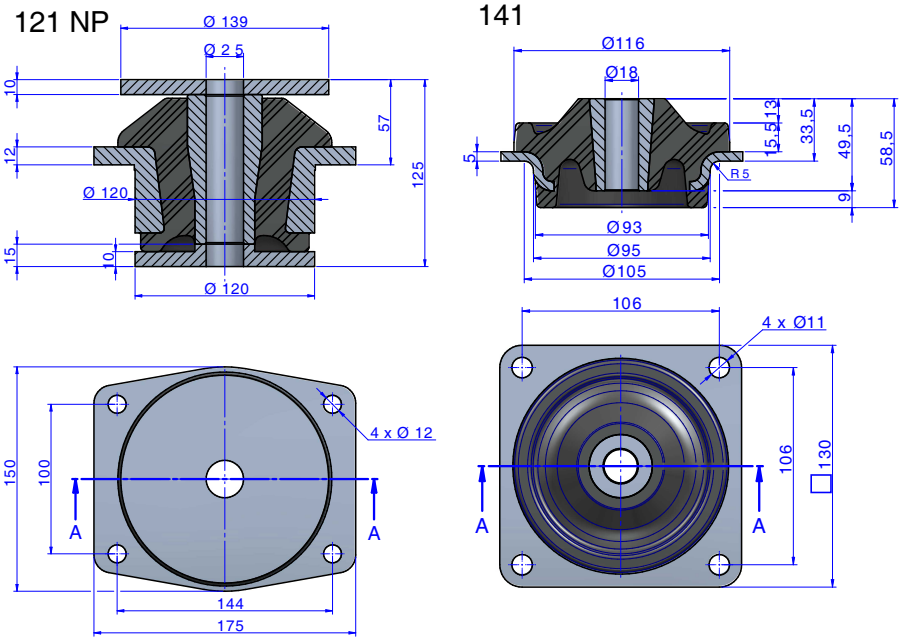

DIMENSIONES

Tipo	Peso (gr.)	Carga (kg)	Dureza	Código
121 NP	6940	730	45 Sh	137841
		1200	55 Sh	137829
141	1039	175	50 Sh	137891
		250	60 Sh	137893

AMC MECANOCAUCHO
Industrialdea Zona A - Pab. 35.
Asteasu E-20159, Gipuzkoa
Spain

Tel.: +34 943 69 61 02
Fax: +34 943 69 62 19

sales@amcsa.es

www.mecanocaucho.com
www.akustik.com

Con el objeto de adaptar sus productos al estado de la técnica, AMC S.A. se reserva el derecho de modificar sin previa notificación la concepción y realización de los materiales presentados en este catálogo.

Grupo CAP
Instalaciones y Representaciones
WWW.GRUPOCAP.COM
+52 81 8647 0350

AMC MECANOCAUCHO NOISE AND VIBRATION SOLUTIONS

Propiedades elásticas

NATURAL FREQUENCIES AMC
MECANOCAUCHO® TYPE SOLID CONE 01-33

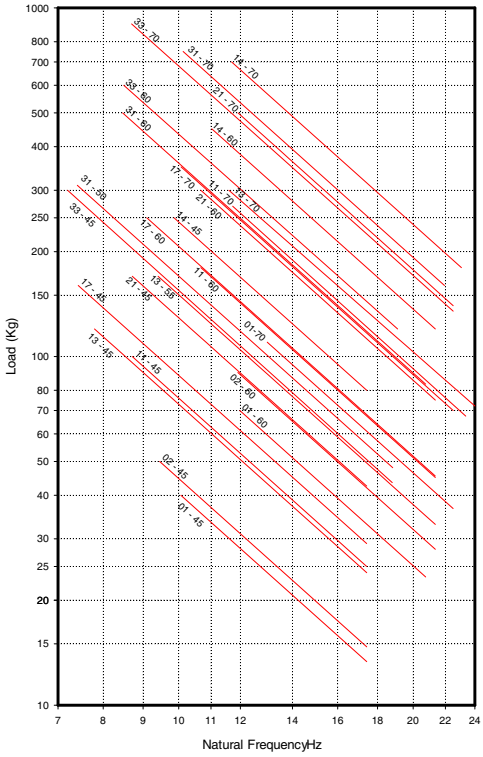

LOAD DEFLECTION GRAPHS AMC
MECANOCAUCHO® TYPE SOLID CONE 01-33

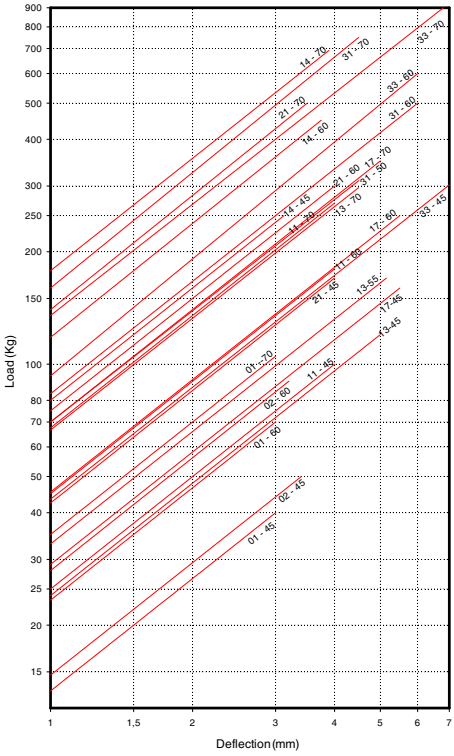

NATURAL FREQUENCIES AMC
MECANOCAUCHO® SOLID CONES 36-141

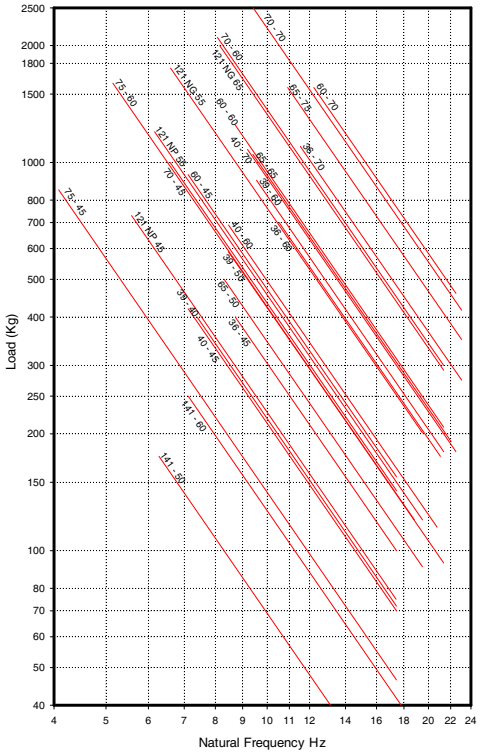

LOAD DEFLECTION GRAPHS AMC
MECANOCAUCHO® SOLID CONES 36-141

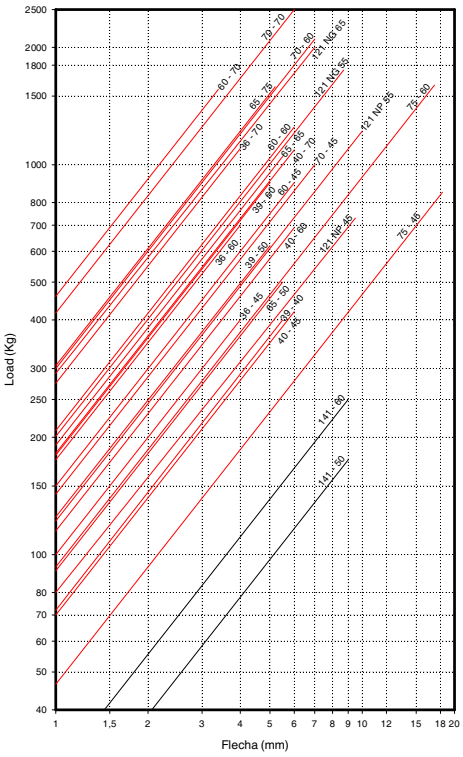

AMC MECANOCAUCHO
Industrialdea Zona A - Pab. 35.
Asteasu E-20159, Gipuzkoa
Spain

Tel.: +34 943 69 61 02
Fax: +34 943 69 62 19

sales@amcsa.es

www.mecanocaucho.com
www.akustik.com

Con el objeto de adaptar sus productos al estado de la técnica, AMC S.A. se reserva el derecho de modificar sin previa notificación la concepción y realización de los materiales presentados en este catálogo.